SF-800 型

1.配管工程使用之法蘭式橫向伸縮接頭，兩節伸縮囊(bellows)皆由不銹鋼捲縱向焊接製成，並加中間管及設限拉桿。
2.經常安裝於管路過伸縮縫或隔震層處，用以吸收使用管路所產生之橫向變位量。

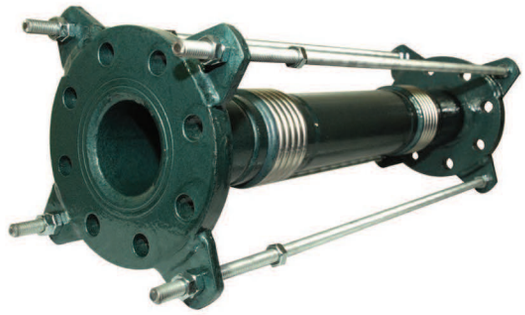

(FLANGE TYPE:JIS,ANSI,BS,DIN)

Item 項次	Parts 構件	Material 材質	Optional Material 可選用材質
1	伸縮囊(bellows)	SUS-304	SUS-316
2	法蘭(flange)	SS-400	SUS-304 / SUS-316
3	中間管 (middle tube)	SS-400	SUS-304 / SUS-316
4	拉桿(tie rod)	SS-400	SUS-304 / SUS-316
5	套環(seal ring)	SUS-304	SUS-316
6	端管(tube end)	SS-400	SUS-304 / SUS-316

construction 產品結構圖

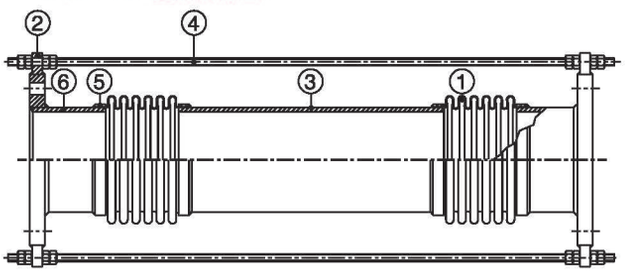

SF-800A

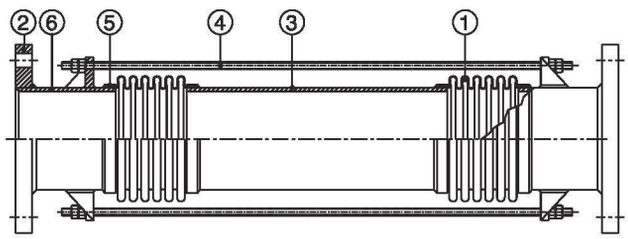

SF-800B

movement of schematic diagram 變位示意圖

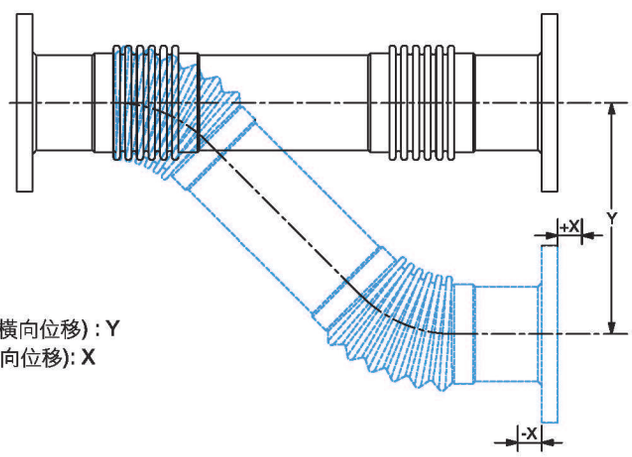

Lateral Movement (橫向位移) : Y
Axial Movement (軸向位移): X

SF-800 性能規格表 Specification

(口徑26"以上規格另行提供，下述工作壓力以常溫25°C為基準)

Nominal Bore 口徑		Bellows 外徑	Total Length vs. Lateral Movement 總長度-橫向位移		Axial Movement 伸縮量		Working Pressure 工作壓力	
mm	Ins	O.D	-25 / +25 mm	-50 / +50 mm	mm	mm	PSI	kg/cm^2
40	1-1/2	57	600	810	+5	-5	300	20
50	2	74	600	810	+5	-5	300	20
65	2-1/2	90	600	810	+5	-5	300	20
80	3	104	700	910	+5	-5	300	20
100	4	130	700	910	+5	-5	300	20
125	5	161	750	960	+5	-5	300	20
150	6	187	750	960	+5	-5	300	20
200	8	247	800	1010	+5	-5	300	20
250	10	311	800	1040	+5	-5	300	20
300	12	365	1000	1360	+5	-5	300	20
350	14	395	1000	1360	+5	-5	300	20
400	16	452	1000	1360	+5	-5	300	20
450	18	505	1200	1680	+5	-5	300	20
500	20	556	1200	1680	+5	-5	300	20
600	24	663	1200	1680	+5	-5	300	20